FICHE PRODUIT

PLONGE

DESSUS DE PLONGE
BORDS RAYONNÉS

REALINOX

Référence : DPLO & P060

-

-

DESSUS DE PLONGE STANDARD

- Réalisation inox AISI 304
- Egouttoir **nervuré**
- Dosseret arrière H 100 x 20mm
- Livrée avec siphon, bonde et tube surverse
- Bac inox embouti H 300 mm

DESSUS DE PLONGE SUR-MESURE

- Réalisation inox AISI 304
- Égouttoir **lisse**
- Dosseret arrière H 100 x 20 mm
- Livrée avec siphon, bonde et tube surverse
- Bac inox embouti H 300 mm
- Dessus épaisseur 15/10e avec bord anti-ruissellement 3 cotés

Référence : DPLO

OPTIONS
Voir catalogue

Dessus de plonge sur-mesure

Perçage robinetterie Ø35 NON PREVU

Référence : P060

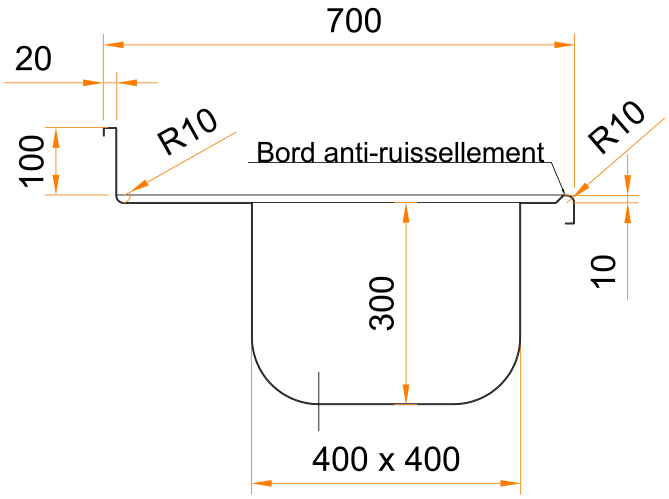

FICHE PRODUIT

PLONGE

PLONGE BORDS RAYONNÉS SANS ÉTAGÈRE

REALINOX

Référence : P013

PIEDS RONDS Ø40

Ht 900 mm

BORDS RAYONNÉS

- Réalisation inox AISI 304
- Bac inox embouti H 300 mm
- Egouttoir nervuré
- Dosseret arrière H 100 x 20 mm
- Bandeaux cache bacs H 300 mm 3 cotés
- Réservation à l'arrière de 80 mm pour passage évacuation
- Piètement inox tube Ø 40 mm
- Ensemble entièrement soudé
- Equipé de vérins de réglage
- Livrée avec siphon, bonde et tube surverse

Plonge sur-mesure

OPTIONS
Voir catalogue

Perçage robinetterie Ø35 NON PREVU

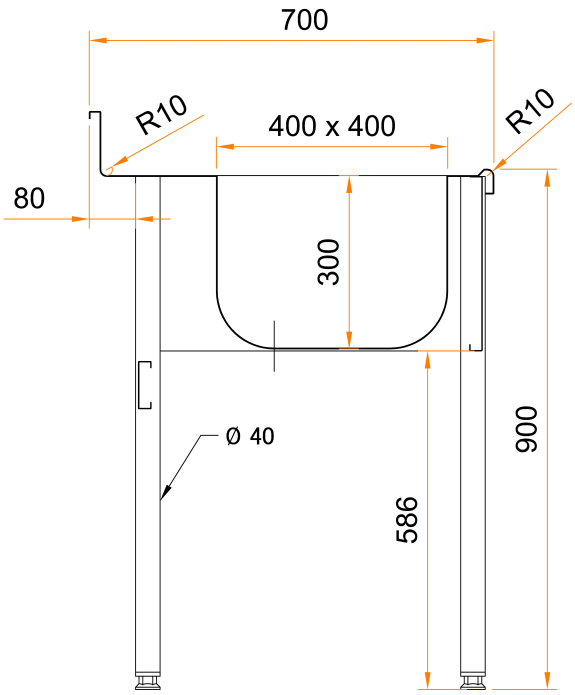

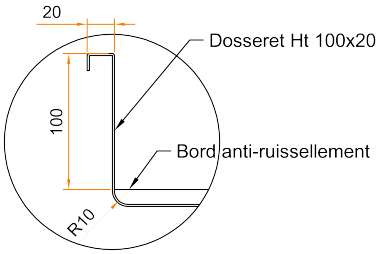

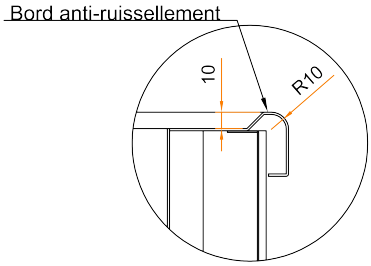

FICHE PRODUIT

PLONGE

PLONGE BORDS RAYONNÉS AVEC ETAGÈRE

REALINOX

Référence : P014

PIEDS RONDS Ø 40

Ht 900 mm

BORDS RAYONNÉS
- Réalisation inox AISI 304
- Bac inox embouti H 300 mm
- Egouttoir nervuré
- Dosseret arrière H 100 x 20 mm
- Bandeaux cache bacs H 300 mm 3 cotés
- Réservation à l'arrière de 80 mm pour passage évacuation
- Piètement inox tube Ø 40 mm
- Ensemble entièrement soudé
- Equipé de vérins de réglage
- Livrée avec siphon, bonde et tube surverse

Plonge sur-mesure

OPTIONS
Voir catalogue

Perçage robinetterie Ø35 NON PREVU

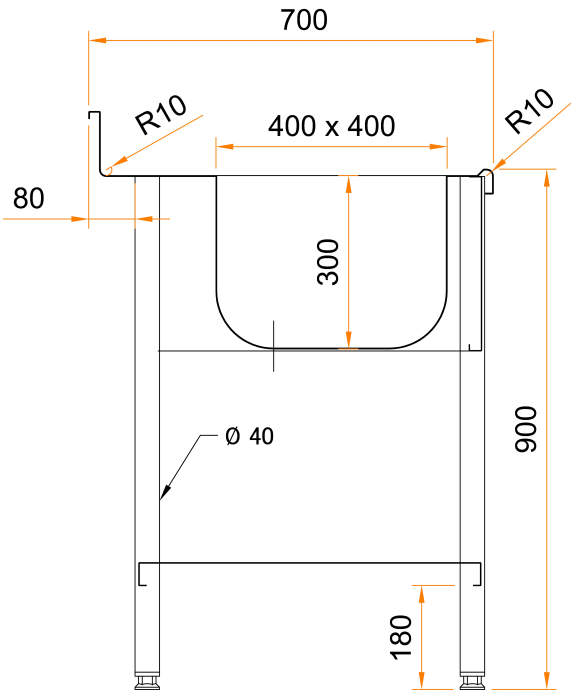

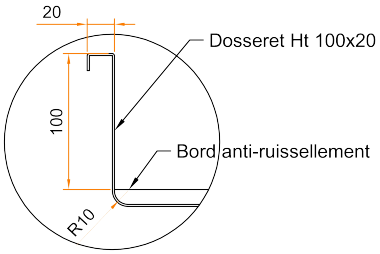

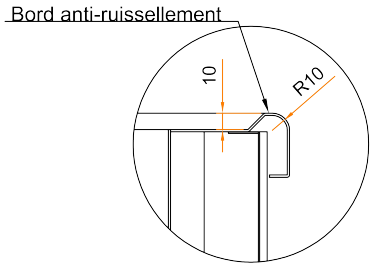

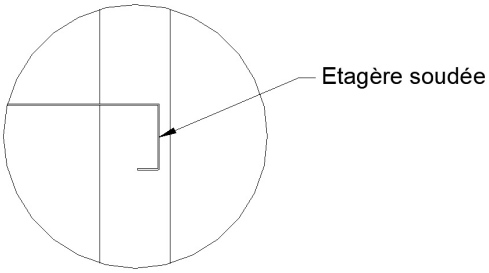

FICHE PRODUIT

PLONGE

PLONGE LAVE-VAISSELLE BORDS RAYONNÉS SANS ÉTAGÈRE

REALINOX

Référence : P015

PIEDS RONDS Ø 40

Ht 900 mm

BORDS RAYONNÉS

- Réalisation inox AISI 304
- Bac inox embouti H 300 mm
- Egouttoir nervuré
- Dosseret arrière H 100 x 20mm
- Bandeaux cache bacs H 300 mm 3 cotés
- Réservation à l'arrière de 80 mm pour passage évacuation
- Piètement inox tube Ø 40 mm
- Ensemble entièrement soudé
- Equipé de vérins de réglage
- Livrée avec siphon, bonde et tube surverse
- Réservation pour passage lave-vaisselle de longueur 600 mm

Plonge sur-mesure

OPTIONS
Voir catalogue

Perçage robinetterie Ø35 NON PREVU

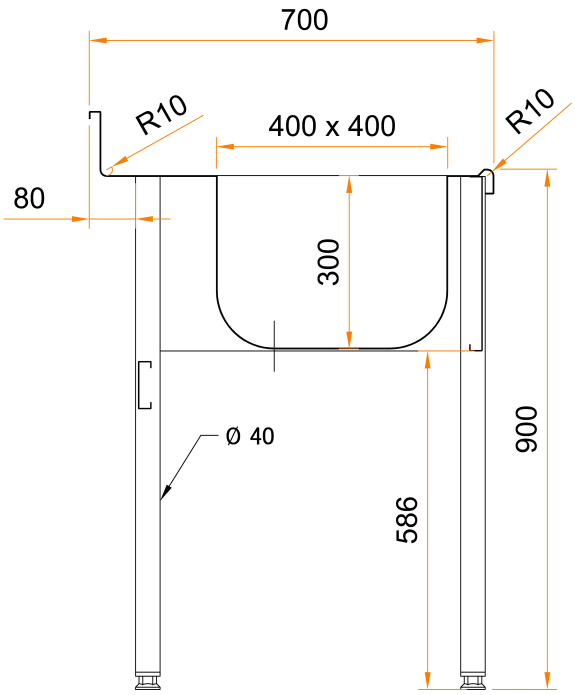

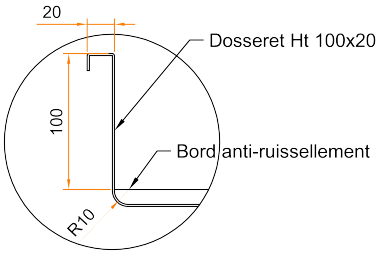

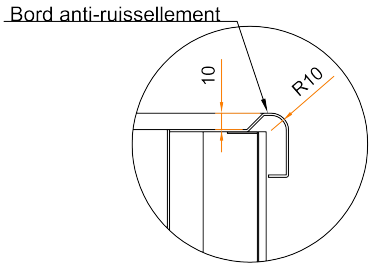

FICHE PRODUIT

PLONGE

PLONGE LAVE-VAISSELLE BORDS RAYONNÉS AVEC ETAGÈRE

REALINOX

Référence : P016

PIEDS RONDS Ø 40

Ht 900 mm

BORDS RAYONNÉS

- Réalisation inox AISI 304
- Bac inox embouti H 300 mm
- Egouttoir nervuré
- Dosseret arrière H 100 x 20mm
- Bandeaux cache bacs H 300 mm 3 cotés
- Réservation à l'arrière de 80 mm pour passage évacuation
- Piètement inox tube Ø 40 mm
- Ensemble entièrement soudé
- Equipé de vérins de réglage
- Livrée avec siphon, bonde et tube surverse
- Réservation pour passage lave-vaisselle de longueur 600 mm

Plonge sur-mesure

OPTIONS
Voir catalogue

Perçage robinetterie Ø35 NON PREVU

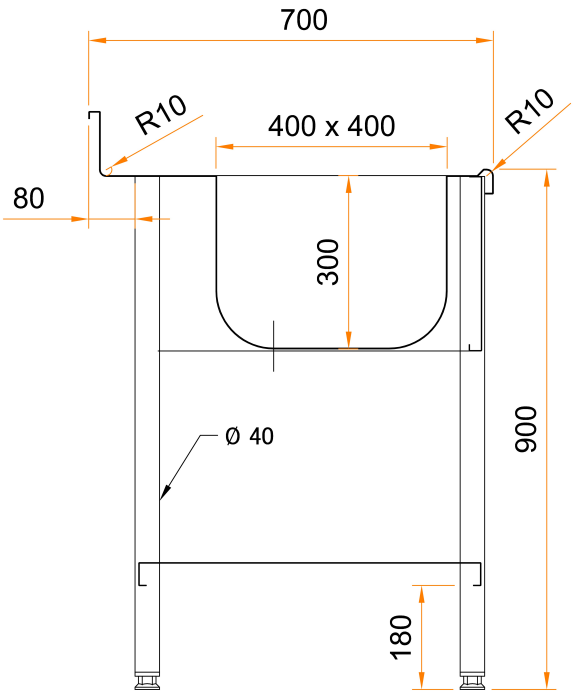

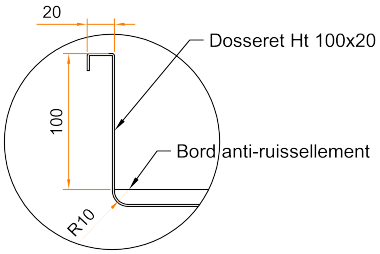

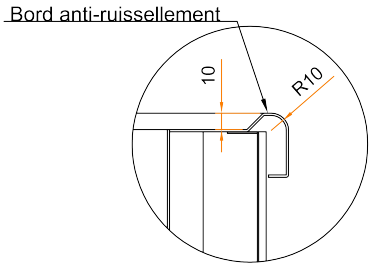

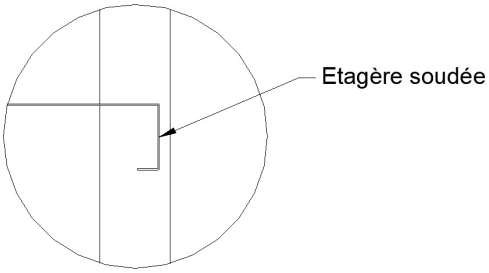

FICHE PRODUIT

PLONGE

PLONGE BORDS RAYONNÉS SUR-MESURE SANS ETAGÈRE

REALINOX

Référence : P061

PIEDS RONDS Ø 40

Ht 900 mm

BORDS RAYONNÉS
- Réalisation inox AISI 304
- Égouttoir lisse
- Dosseret arrière H 100 x 20 mm
- Bandeau cache bac hauteur 300 mm sur 3 cotés
- Dessus ép. 15/10e avec bord anti-ruissellement 3 cotés
- Réservation à l'arrière de 80 mm pour passage évacuation
- Piètement inox tube Ø 40 mm
- Livrée avec siphon, bonde et tube surverse
- Ensemble entièrement soudé
- Equipé de vérins de réglage
- 6 pieds à partir de longueur 2201 mm

Plonge sur-mesure

OPTIONS
Voir catalogue

Perçage robinetterie Ø35 NON PREVU

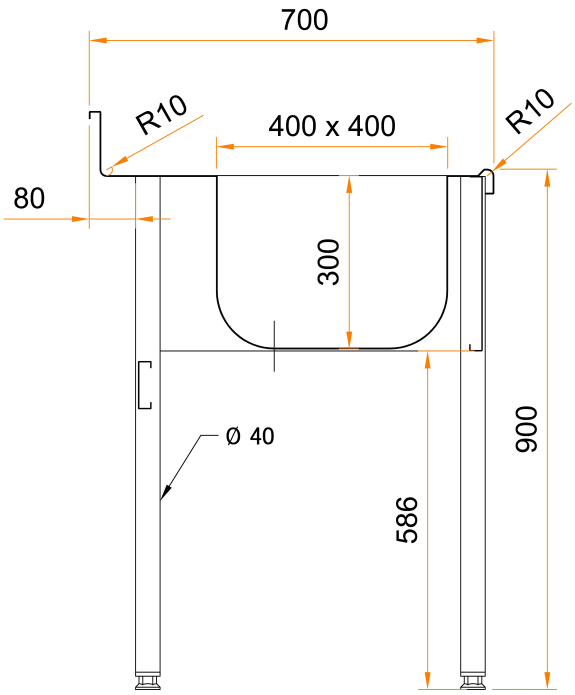

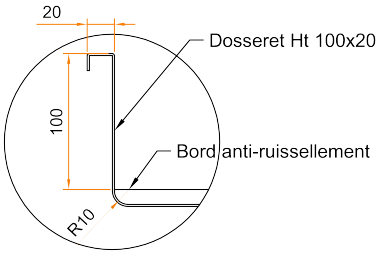

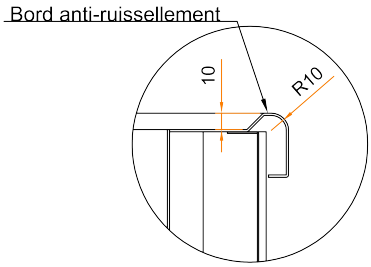

FICHE PRODUIT

PLONGE

PLONGE BORDS RAYONNÉS SUR-MESURE AVEC ETAGÈRE

REALINOX

Référence : P062

PIEDS RONDS Ø 40

Ht 900 mm

BORDS RAYONNÉS

- Réalisation inox AISI 304
- Égouttoir lisse
- Dosseret arrière H 100 x 20 mm
- Bandeau cache bac hauteur 300 mm sur 3 cotés
- Dessus épaisseur 15/10e avec bord anti-ruissellement 3 cotés
- Réservation à l'arrière de 80 mm pour passage évacuation
- Piètement inox tube Ø 40 mm
- Livrée avec siphon, bonde et tube surverse
- Ensemble entièrement soudé
- Equipé de vérins de réglage
- 6 pieds à partir de longueur 2200 mm

Plonge sur-mesure

OPTIONS
Voir catalogue

Perçage robinetterie Ø35 NON PREVU

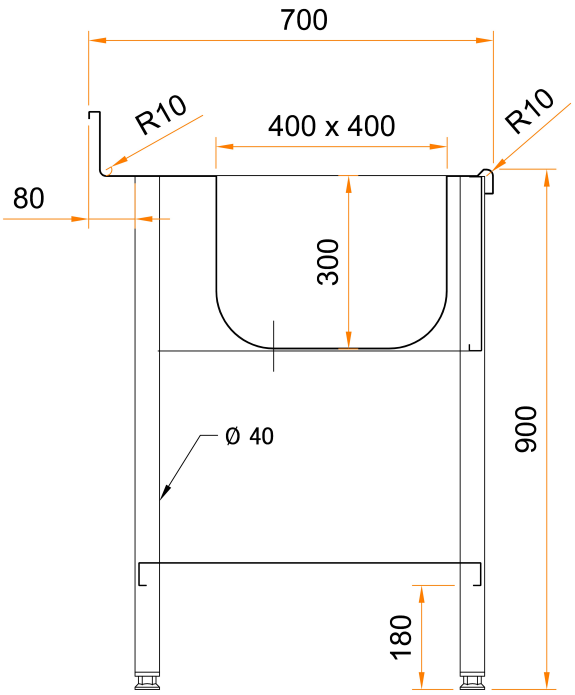

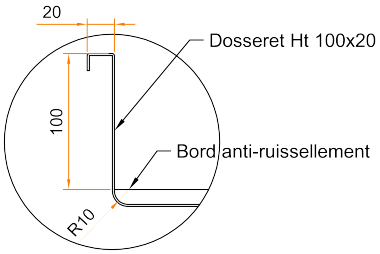

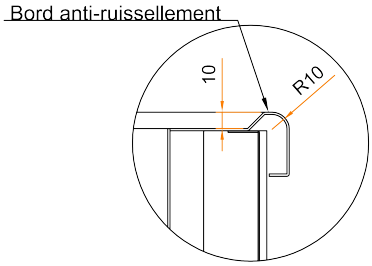

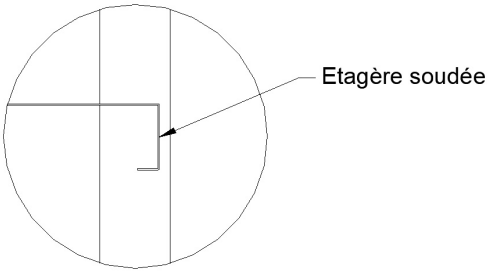

FICHE PRODUIT

PLONGE

DESSUS DE PLONGE BORDS DROITS

REALINOX

Référence : DPLO & P050

-

-

DESSUS DE PLONGE STANDARD

- Réalisation inox AISI 304
- Egouttoir **nervuré**
- Dosseret arrière H 100 x 20mm
- Livrée avec siphon, bonde et tube surverse
- Bac inox embouti H 300 mm

Référence : DPLO

DESSUS DE PLONGE SUR-MESURE

- Réalisation inox AISI 304
- Égouttoir **lisse**
- Dosseret arrière H 100 x 20 mm
- Livrée avec siphon, bonde et tube surverse
- Bac inox embouti H 300 mm
- Dessus épaisseur 15/10e avec bord anti-ruissellement 3 cotés

OPTIONS
Voir catalogue

Dessus de plonge sur-mesure

Perçage robinetterie Ø35 NON PREVU

Référence : P050

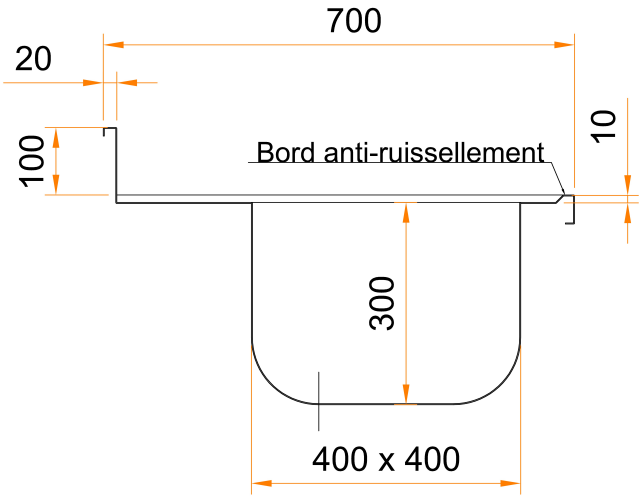

FICHE PRODUIT

PLONGE

PLONGE BORDS DROITS SANS ÉTAGÈRE

REALINOX

Référence : P001 | **PIEDS CARRES 40 x 40** | **Ht 900 mm**

BORDS DROITS

- Réalisation inox AISI 304
- Bac inox embouti H 300 mm
- Egouttoir nervuré
- Dosseret arrière H 100 x 20mm
- Bandeaux cache bacs H 300 mm 3 cotés
- Réservation à l'arrière de 80 mm pour passage évacuation
- Piètement inox tube 40 x 40 mm
- Ensemble entièrement soudé
- Equipé de vérins de réglage
- Livrée avec siphon, bonde et tube surverse

Plonge sur-mesure

OPTIONS
Voir catalogue

Perçage robinetterie Ø35 NON PREVU

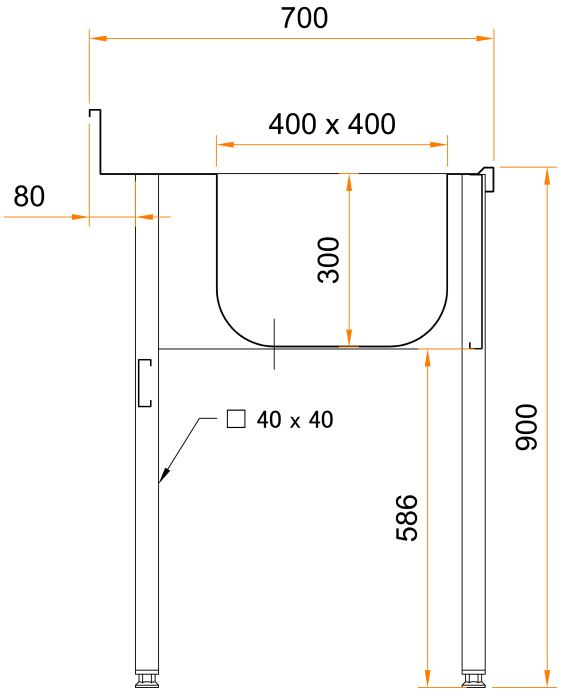

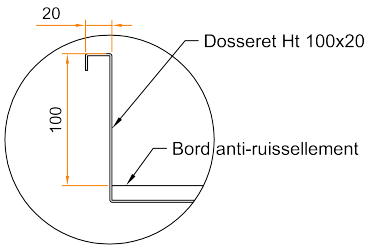

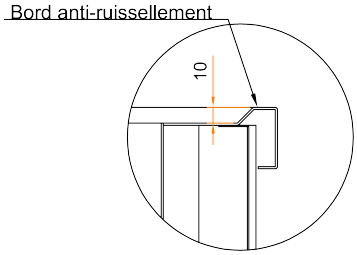

FICHE PRODUIT

PLONGE

PLONGE BORDS DROITS AVEC ETAGÈRE

REALINOX

Référence : P002

PIEDS CARRES 40 x 40

Ht 900 mm

BORDS DROITS

- Réalisation inox AISI 304
- Bac inox embouti H 300 mm
- Egouttoir nervuré
- Dosseret arrière H 100 x 20 mm
- Bandeaux cache bacs H 300 mm 3 cotés
- Réservation à l'arrière de 80 mm pour passage évacuation
- Piètement inox tube 40 x 40 mm
- Ensemble entièrement soudé
- Equipé de vérins de réglage
- Livrée avec siphon, bonde et tube surverse

Plonge sur-mesure

OPTIONS
Voir catalogue

Perçage robinetterie Ø35 NON PREVU

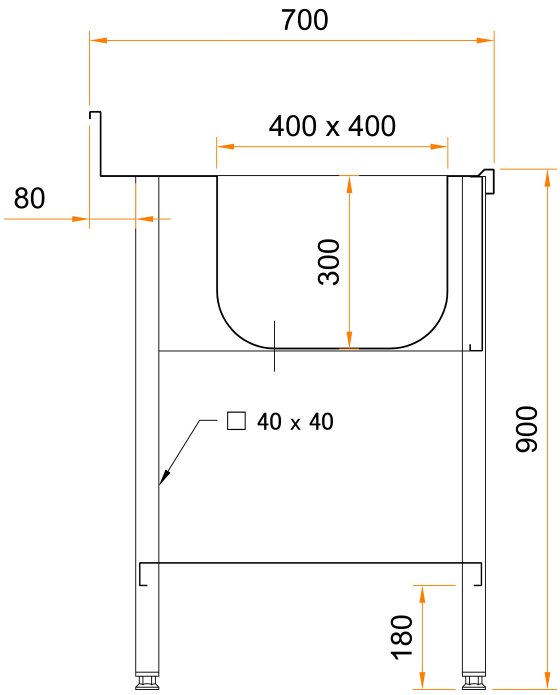

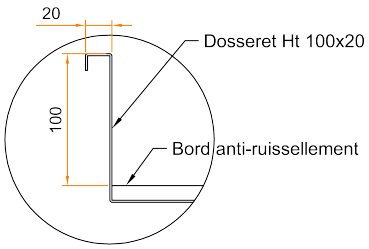

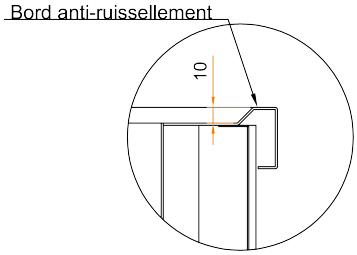

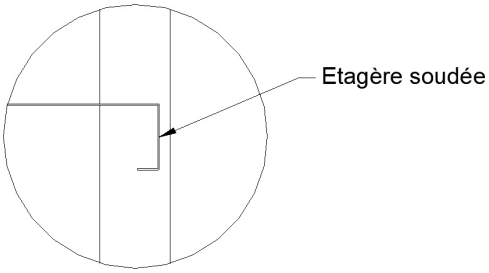

FICHE PRODUIT

PLONGE

PLONGE LAVE-VAISSELLE BORDS DROITS SANS ÉTAGÈRE

REALINOX

Référence : P003 | **PIEDS CARRES 40 x 40** | **Ht 900 mm**

BORDS DROITS

- Réalisation inox AISI 304
- Bac inox embouti H 300 mm
- Egouttoir nervuré
- Dosseret arrière H 100 x 20 mm
- Bandeaux cache bacs H 300 mm 3 cotés
- Réservation à l'arrière de 80 mm pour passage évacuation
- Piètement inox tube 40 x 40 mm
- Ensemble entièrement soudé
- Equipé de vérins de réglage
- Livrée avec siphon, bonde et tube surverse
- Réservation pour passage lave-vaisselle de longueur 600 mm

Plonge sur-mesure

OPTIONS
Voir catalogue

Perçage robinetterie Ø35 NON PREVU

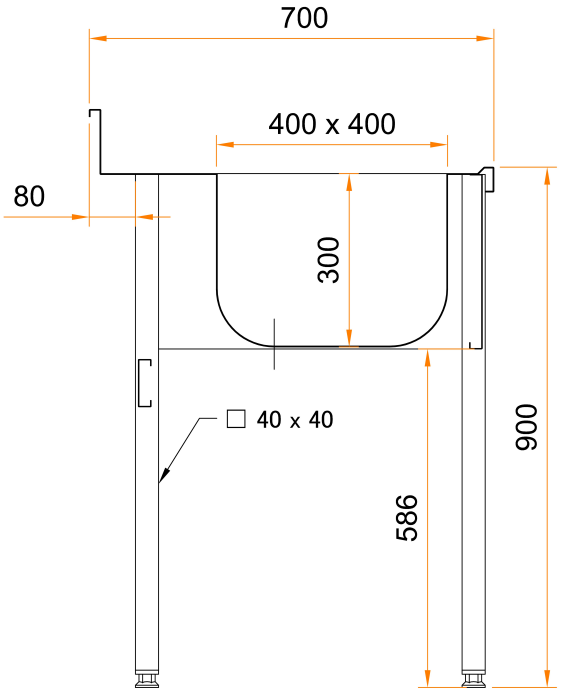

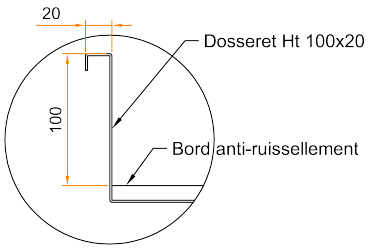

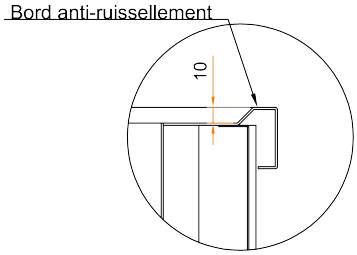

FICHE PRODUIT

PLONGE

PLONGE LAVE-VAISSELLE BORDS DROITS AVEC ETAGÈRE

REALINOX

Référence : P004 | **PIEDS CARRES 40 x 40** | **Ht 900 mm**

BORDS DROITS

- Réalisation inox AISI 304
- Bac inox embouti H 300 mm
- Egouttoir nervuré
- Dosseret arrière H 100 x 20 mm
- Bandeaux cache bacs H 300 mm 3 cotés
- Réservation à l'arrière de 80 mm pour passage évacuation
- Piètement inox tube 40 x 40 mm
- Ensemble entièrement soudé
- Equipé de vérins de réglage
- Livrée avec siphon, bonde et tube surverse
- Réservation pour passage lave-vaisselle de longueur 600 mm

Plonge sur-mesure

OPTIONS
Voir catalogue

Perçage robinetterie Ø35 NON PREVU

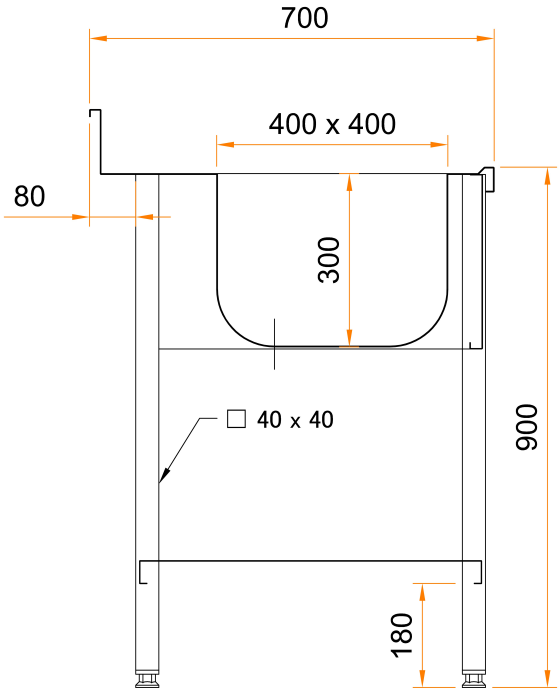

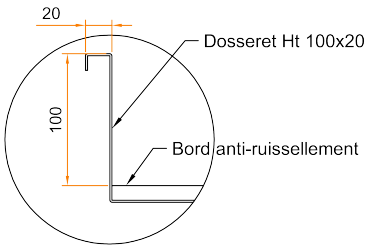

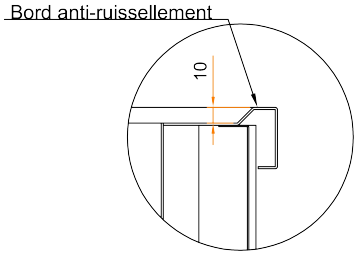

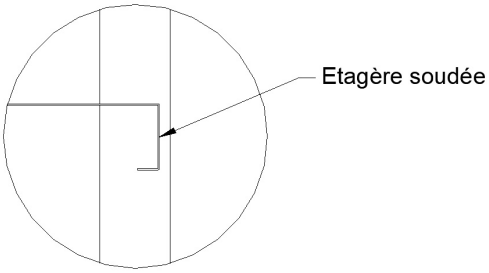

FICHE PRODUIT

PLONGE

PLONGE SUR MEUBLE BORDS DROITS

REALINOX

Référence : P005

PIEDS RONDS Ø60

Ht 900 mm

BORDS DROITS

- Réalisation inox AISI 304
- Bac inox embouti H 300 mm
- Egouttoir nervuré
- Dosseret arrière H 100 x 20 mm
- Meuble inox en soubassement, portes coulissantes ou battantes doublées
- Fond arrière ouvert pour passage tuyauterie
- Décalage arrière de 40 mm
- Livrée avec siphon, bonde et tube surverse
- Pied réglable inox Ø 60 mm

Plonge sur-mesure

OPTIONS
Voir catalogue

Perçage robinetterie Ø35 NON PREVU

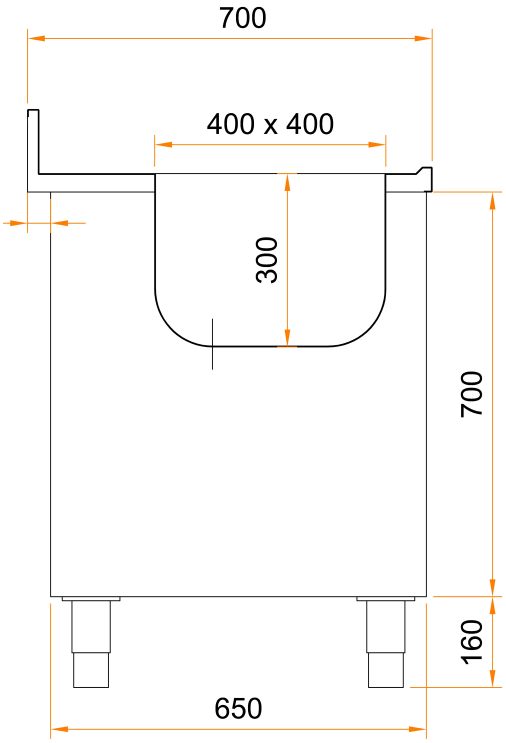

FICHE PRODUIT

PLONGE

PLONGE BORDS DROITS SUR-MESURE SANS ÉTAGÈRE

REALINOX

Référence : P051 | **PIEDS CARRES 40 x 40** | **Ht 900 mm**

BORDS DROITS

- Réalisation inox AISI 304
- Égouttoir lisse
- Dosseret arrière H 100 x 20 mm
- Bandeau cache bac hauteur 300 mm sur 3 cotés
- Dessus épaisseur 15/10e avec bord anti-ruissellement 3 cotés
- Réservation à l'arrière de 80 mm pour passage évacuation
- Piètement inox tube 40 x 40 mm
- Livrée avec siphon, bonde et tube surverse
- Ensemble entièrement soudé
- Equipé de vérins de réglage
- 6 pieds à partir de longueur 2200 mm

Plonge sur-mesure

OPTIONS
Voir catalogue

Perçage robinetterie Ø35 NON PREVU

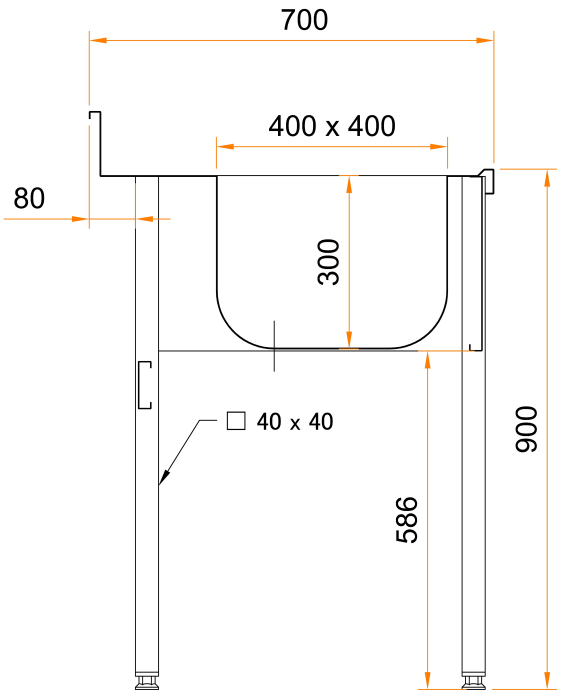

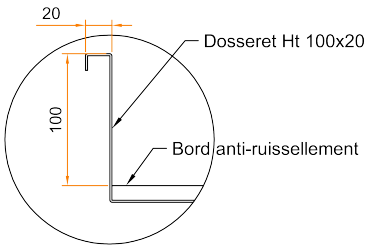

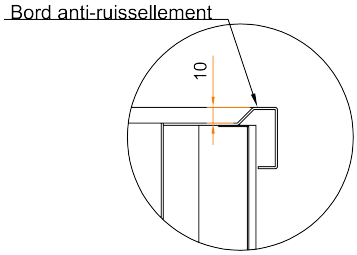

FICHE PRODUIT

PLONGE

PLONGE BORDS DROITS SUR-MESURE AVEC ETAGÈRE

REALINOX

Référence : P052 | **PIEDS CARRES 40 x 40** | **Ht 900 mm**

BORDS DROITS

- Réalisation inox AISI 304
- Égouttoir lisse
- Dosseret arrière H 100 x 20 mm
- Bandeau cache bac hauteur 300 mm sur 3 cotés
- Dessus épaisseur 15/10e avec bord anti-ruissellement 3 cotés
- Réservation à l'arrière de 80 mm pour passage évacuation
- Piètement inox tube 40 x 40 mm
- Livrée avec siphon, bonde et tube surverse
- Ensemble entièrement soudé
- Equipé de vérins de réglage
- 6 pieds à partir de longueur 2200 mm

Plonge sur-mesure

OPTIONS
Voir catalogue

Perçage robinetterie Ø35 NON PREVU

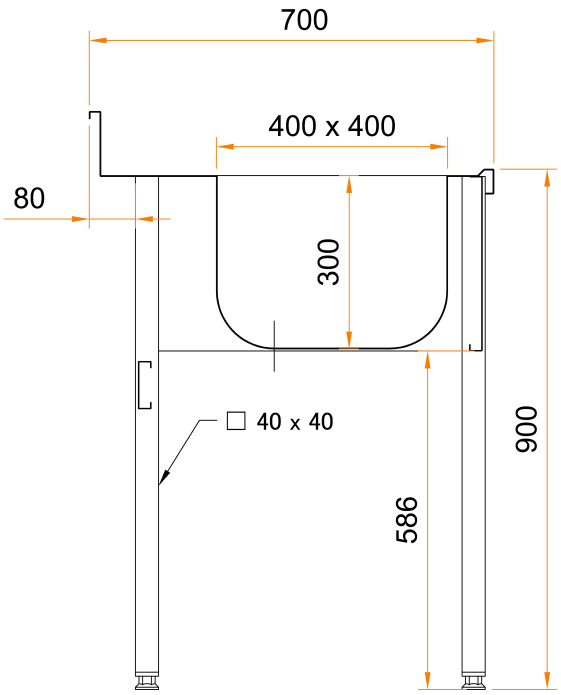

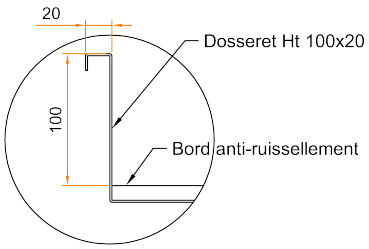

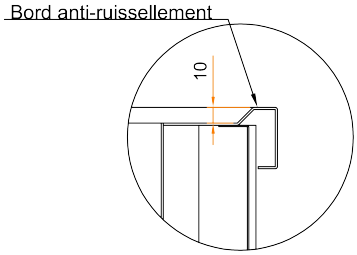

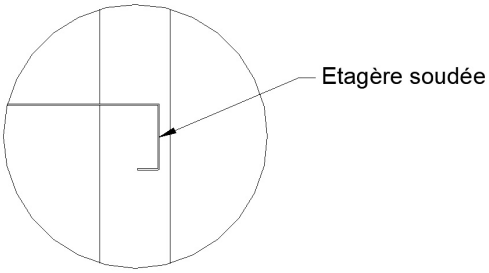

FICHE PRODUIT

ROBINETTERIE

MELANGEUR

Référence : ROBI0001

MELANGEUR

- Robinet mélangeur éco
- Débit 17L/min

FICHE PRODUIT

ROBINETTERIE

MELANGEUR

REALINOX

Référence : ROBI0002

MELANGEUR

- Robinet mélangeur 1/4 tour
- Débit 16L/min

FICHE PRODUIT

ROBINETTERIE

MELANGEUR

REALINOX

Référence : ROBI0003

MELANGEUR
- Robinet gros
- Débit 23L/min

FICHE PRODUIT

ROBINETTERIE

MITIGEUR

Référence : ROBI0004

MITIGEUR

• Robinet mitigeur monotrou

FICHE PRODUIT

ROBINETTERIE

ROBINETTERIE NON MANUELLE

Référence : ROBI0005

ROBINETTERIE NON MANNUELLE

• Robinet mitigeur électronique sur secteur ou su pile

FICHE PRODUIT

ROBINETTERIE

DOUCHETTE

Référence : ROBI0007

DOUCHETTE

• Douchette 1/4 tour

FICHE PRODUIT

ROBINETTERIE

DOUCHETTE

Référence : ROBI0008

DOUCHETTE

- Douchette 1/4 tour
- + col de cygne

FICHE PRODUIT

ROBINETTERIE

DOUCHETTE

Référence : ROBI0009

DOUCHETTE

• Douchette ECO

FICHE PRODUIT

ROBINETTERIE

DOUCHETTE

Référence : ROBI0010

DOUCHETTE

- Douchette ECO
- + col de cygne

FICHE PRODUIT

ROBINETTERIE

COMMANDE A GENOU

Référence : ROBI0011

COMMANDE A GENOU

- Commande à genou
- + Bec 250
- + prémélangeur
- + felxible

FICHE PRODUIT

ROBINETTERIE

COMMANDE A PEDALE

Référence : ROBI0012

COMMANDE A PEDALE

- Commande à pédale simple
- + Bec 250

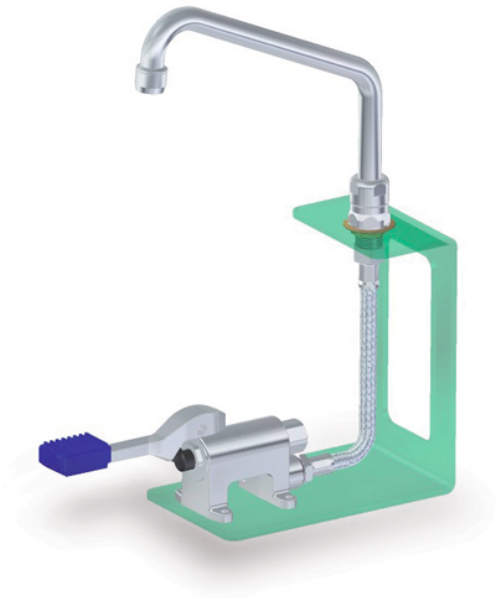

FICHE PRODUIT

ROBINETTERIE

COMMANDE A PEDALE

Référence : ROBI0013

COMMANDE A PEDALE

- Commande à pédale double
- + Bec 250

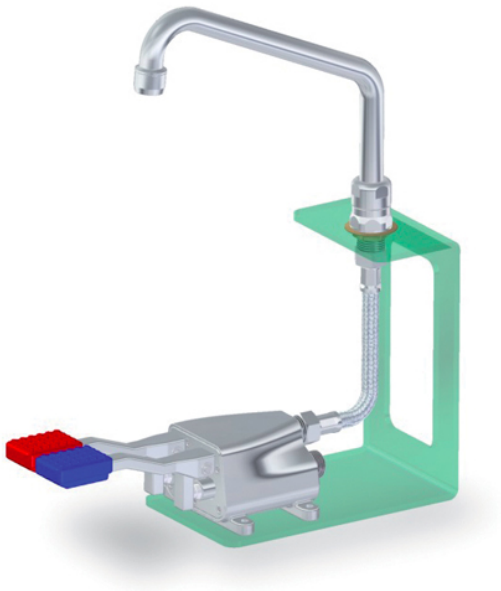

FICHE PRODUIT

ROBINETTERIE

SIPHON PLASTIQUE

Référence : ROBI0014

SIPHON PLASTIQUE

- Siphon plastique D40/49

FICHE PRODUIT

ROBINETTERIE

SIPHON

Référence : ROBI0019

SIPHON

- Siphon laiton ø40

FICHE PRODUIT

ROBINETTERIE

COL DE CYGNE

REALINOX

Référence : ROBI0021

COL DE CYGNE

• Col de cygne 200 mm

FICHE PRODUIT

ROBINETTERIE

DOUCHETTE

Référence : ROBI0025

DOUCHETTE

• Douchette automatique 1/4 tour

FICHE PRODUIT

ROBINETTERIE

DOUCHETTE

Référence : ROBI0026

DOUCHETTE

- Douchette automatique 1/4 tour
- + col de cygne

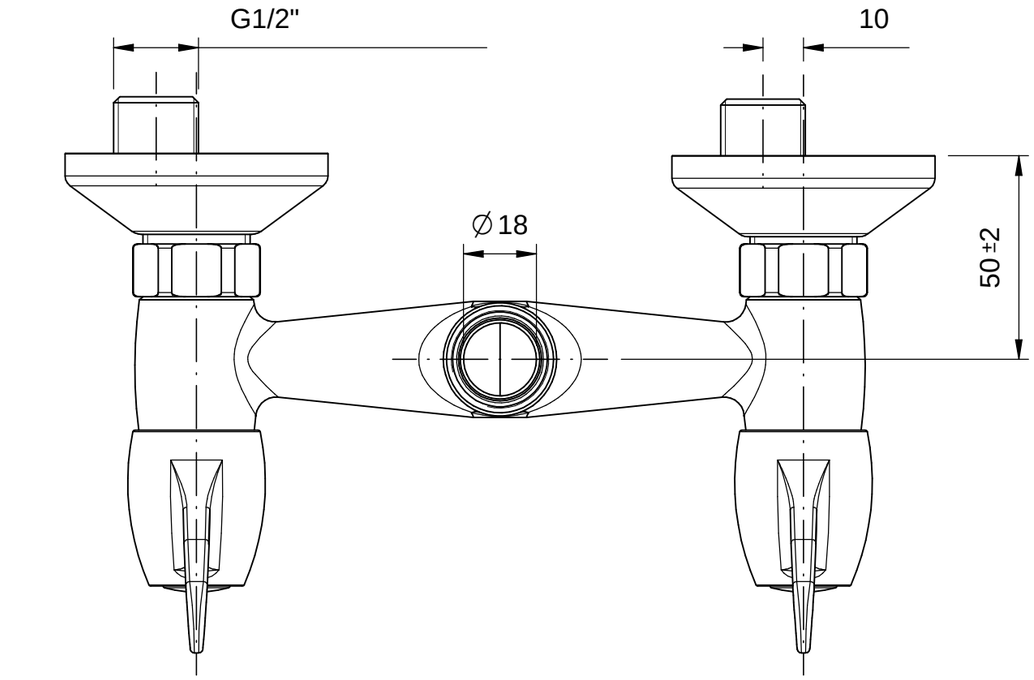
G1/2"
10
∅18
50 ±2

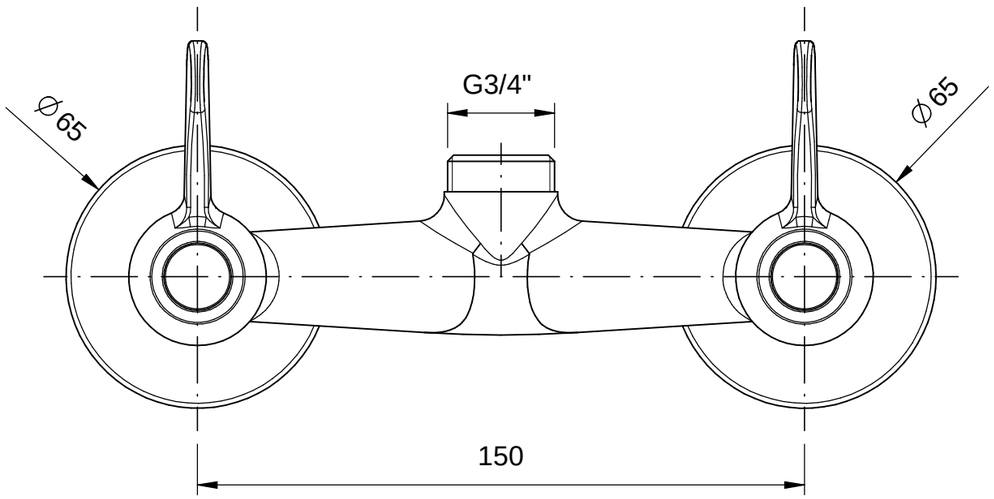
∅65
G3/4"
∅65
150

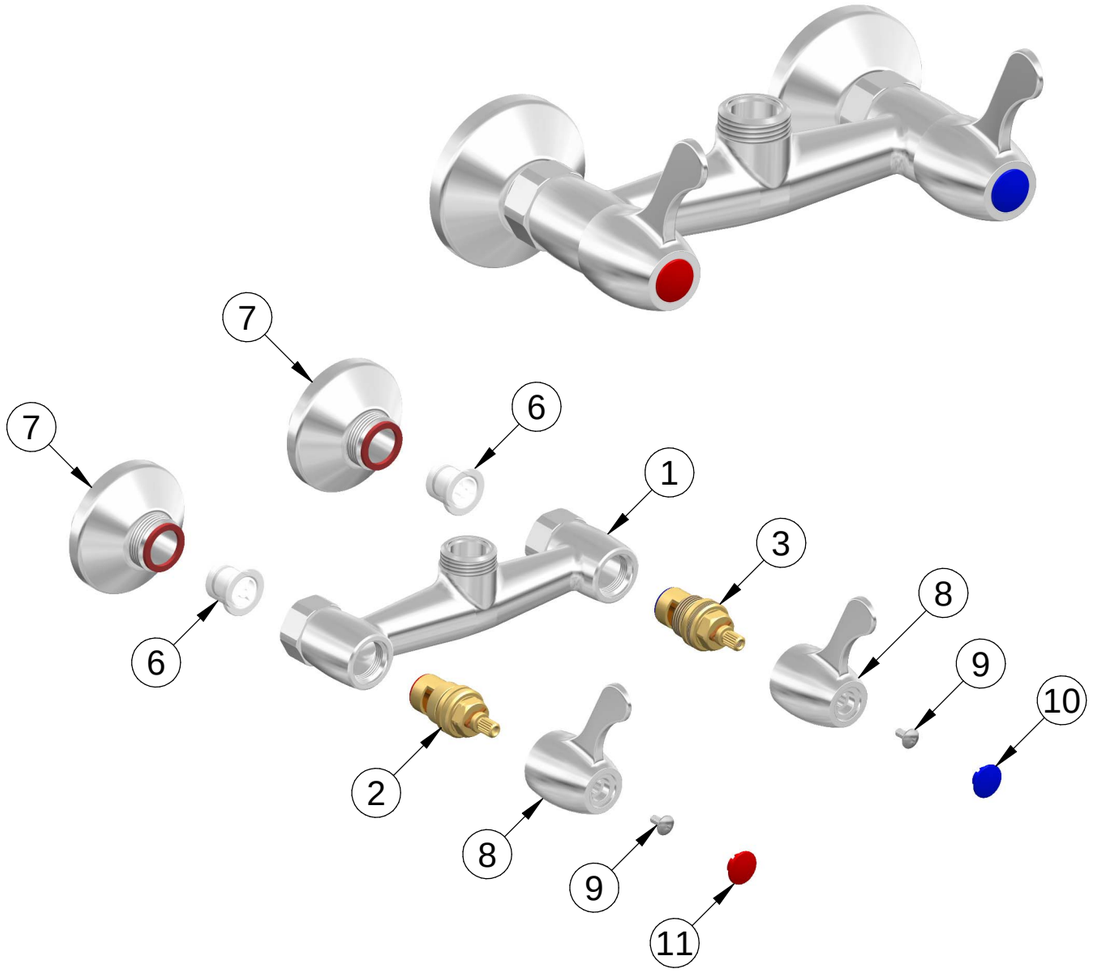
7
7
6
6
1
3
8
9
10
2
8
9
11

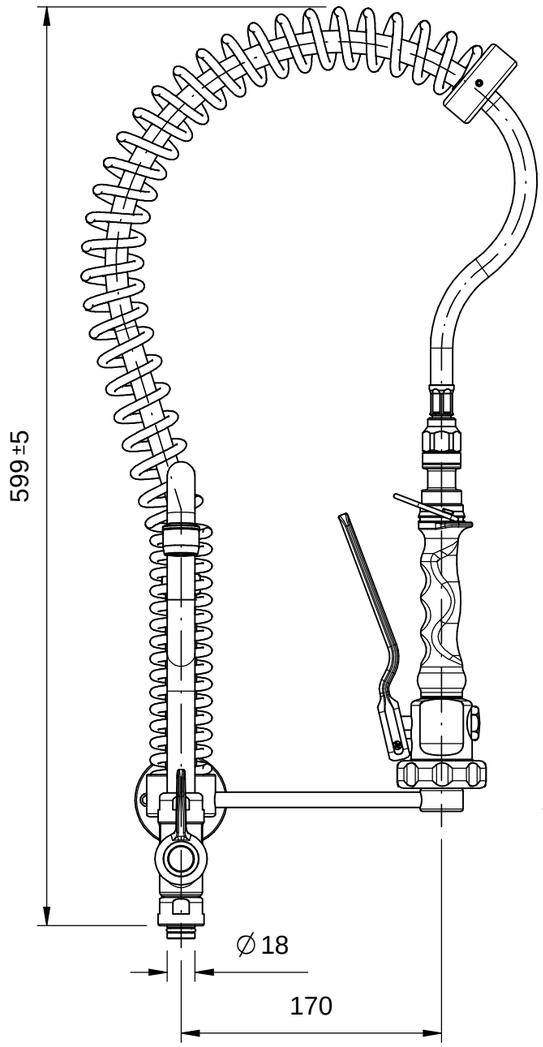
599 ±5
∅18
170

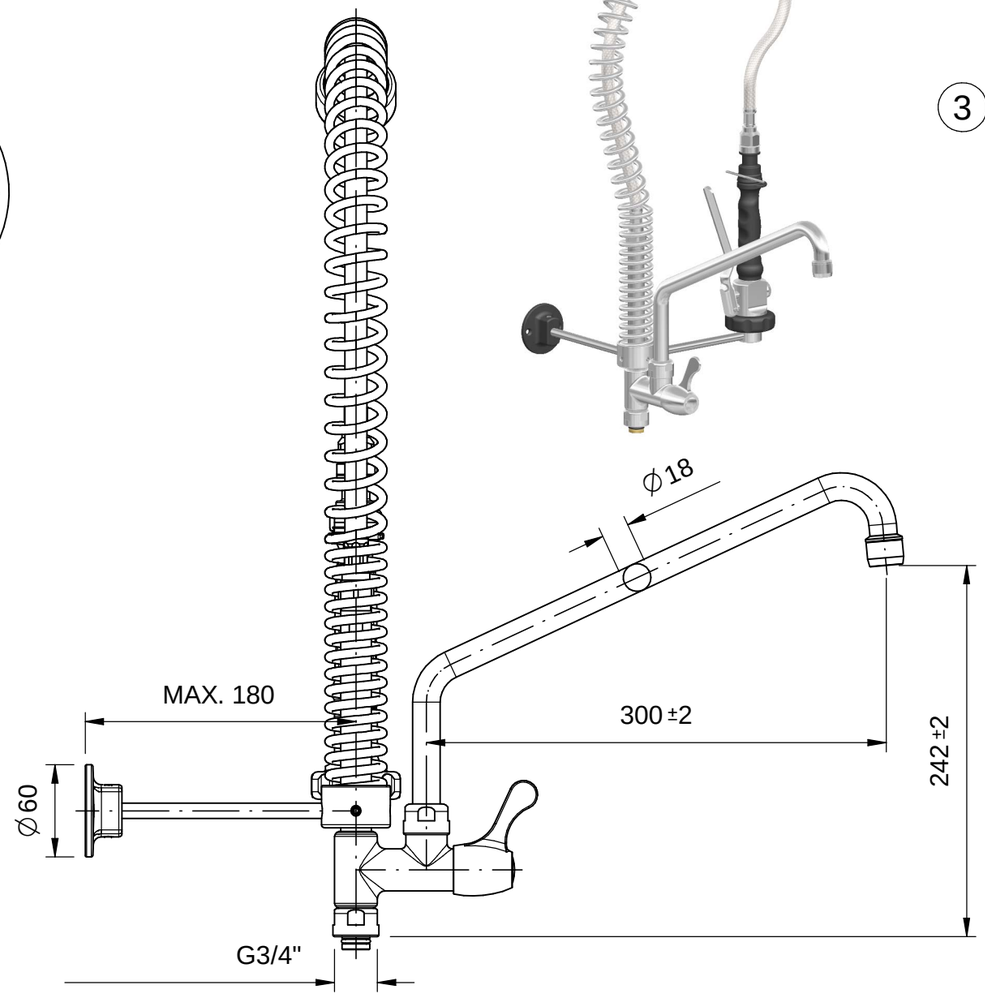
MAX. 180
∅60
G3/4"
∅18
300 ±2
242 ±2

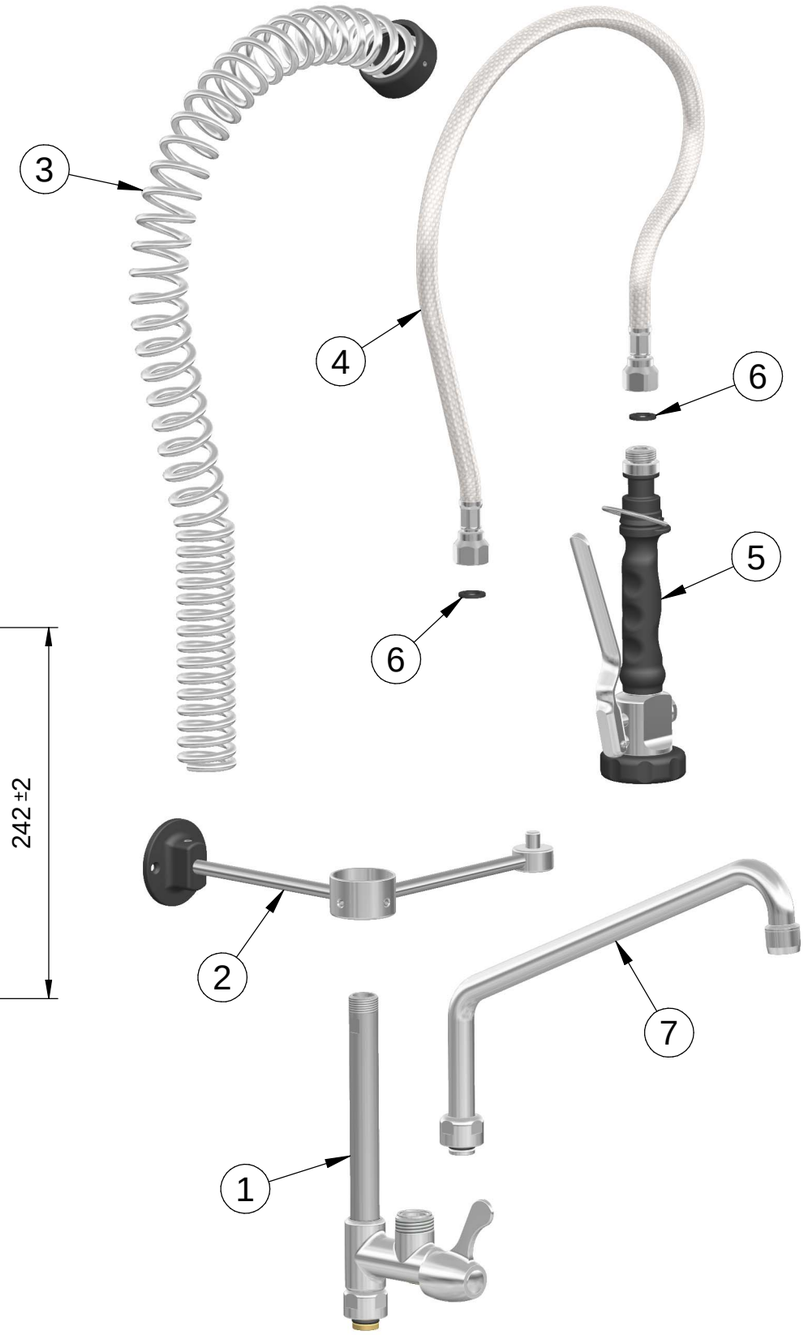
3
4
6
6
5
2
7
1